Touran ab 05/2010- Übersicht der Sicherungen

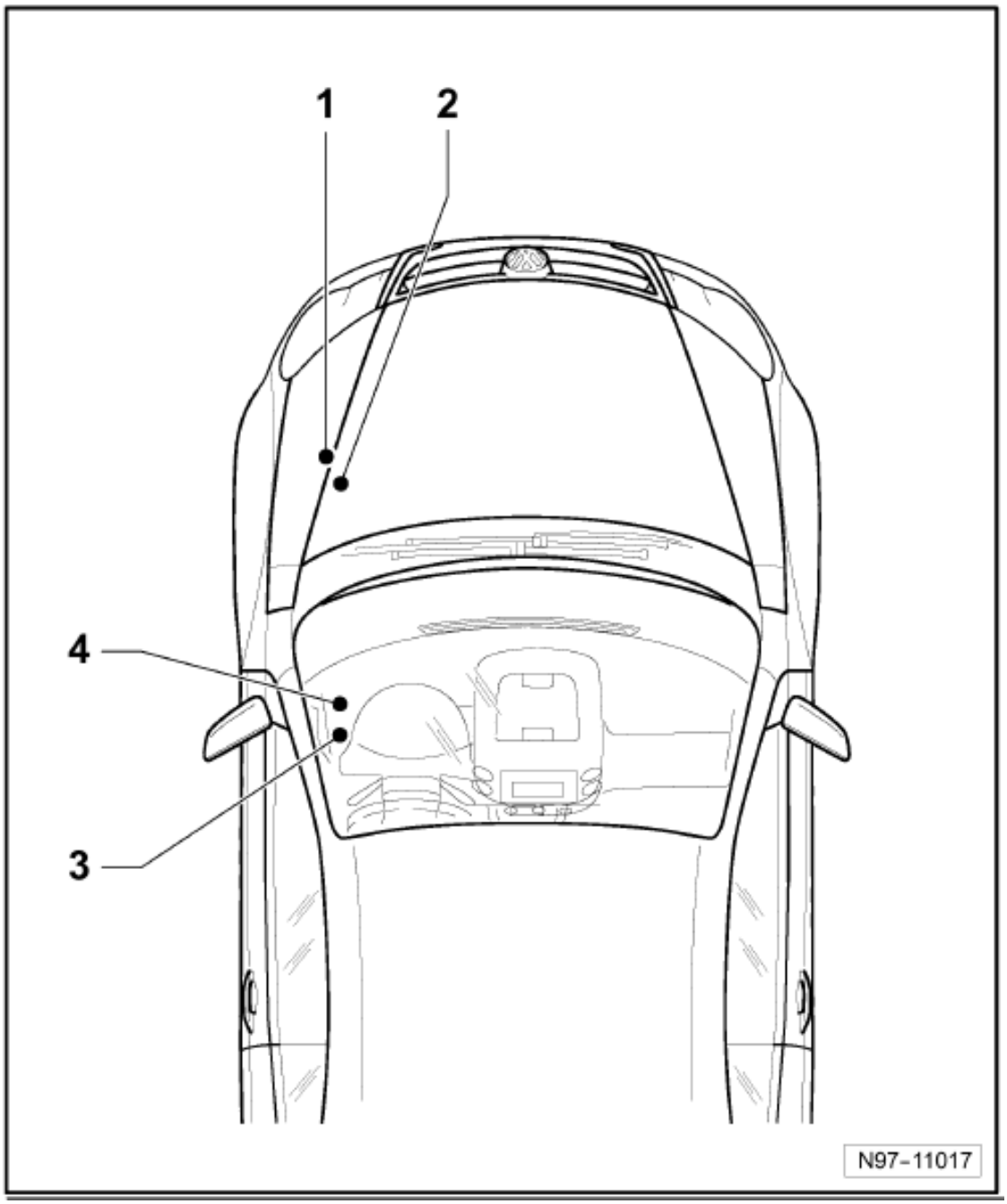

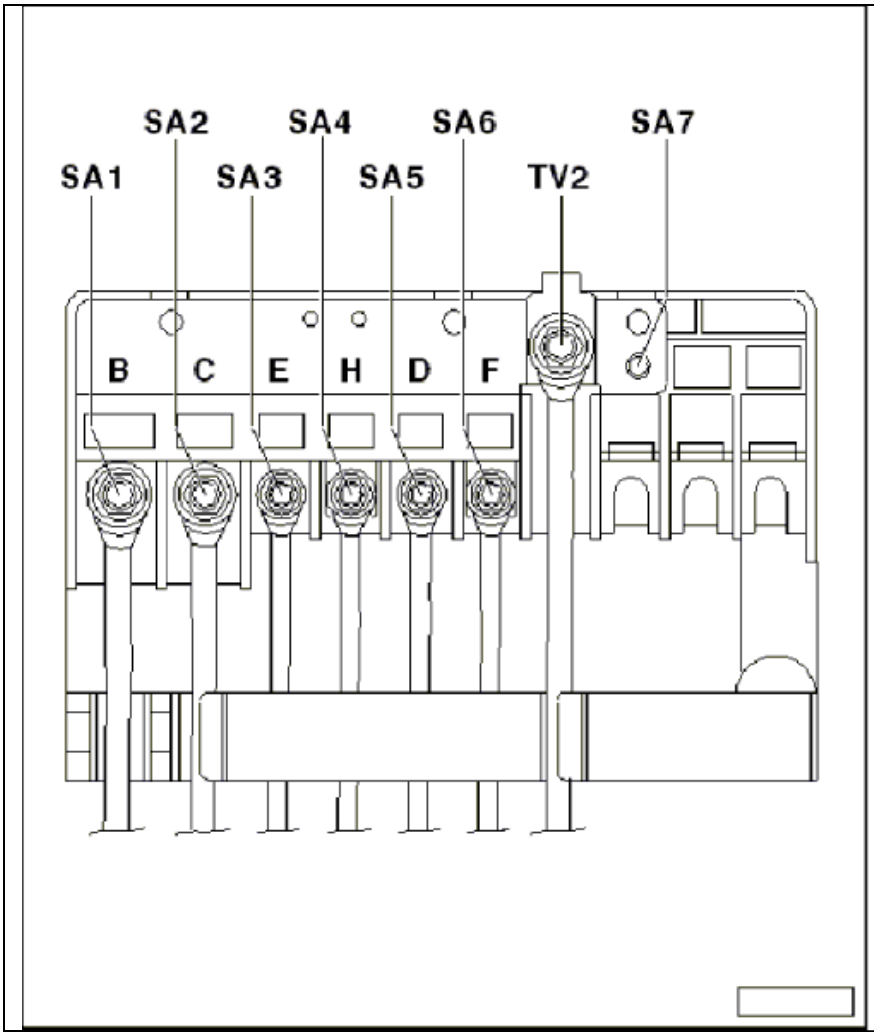

200 A - lila
150 A - grau
125 A - rosa
100 A - blau
80 A - weiß
70 A - braun
60 A - gelb
50 A - rot
40 A - grün
30 A - orange

Sicherungsbelegung (SA) auf Sicherungshalter A an der E-Box Low, ab Mai 2010

Nr.		Benennung im Stromlaufplan	Nennwert		Funktion/Bauteil	Klemme
1	B	Sicherung 1 auf Sicherungshalter A -SA1-	150A 200A	-	Drehstromgenerator -C- (90A/120A) Drehstromgenerator -C- (140A)	30a
2	C	Sicherung 2 auf Sicherungshalter A -SA2-	80A	-	Steuergerät für Lenkhilfe -J500- Motor für elektromechanische Servolenkung -V187-	30a
3	E	Sicherung 3 auf Sicherungshalter A -SA3-	50A	-	Steuergerät für Kühlerlüfter -J293- Kühlerlüfter -V7- Kühlerlüfter 2 -V177-	30a
4	H	Sicherung 4 auf Sicherungshalter A -SA4-	80A	-	Relais für große Heizleistung -J360- Heizelement für Luftzusatzheizung -Z35 -	30a
5	D	Sicherung 5 auf Sicherungshalter A -SA5-	80A	-	Sicherungen auf Sicherungshalter C	30a
	M	Schraubverbindung (30) an der E-Box -508-			Zuführung Klemme 30	
6	F	Sicherung 6 auf Sicherungshalter A -SA6-	40A 100A		Relais für kleine Heizleistung -J359- Heizelement für Luftzusatzheizung -Z35 -	30a
7	G	Sicherung 8 auf Sicherungshalter A -SA8-	50A	-	Steuergerät für Anhängererkennung -J345-	30a

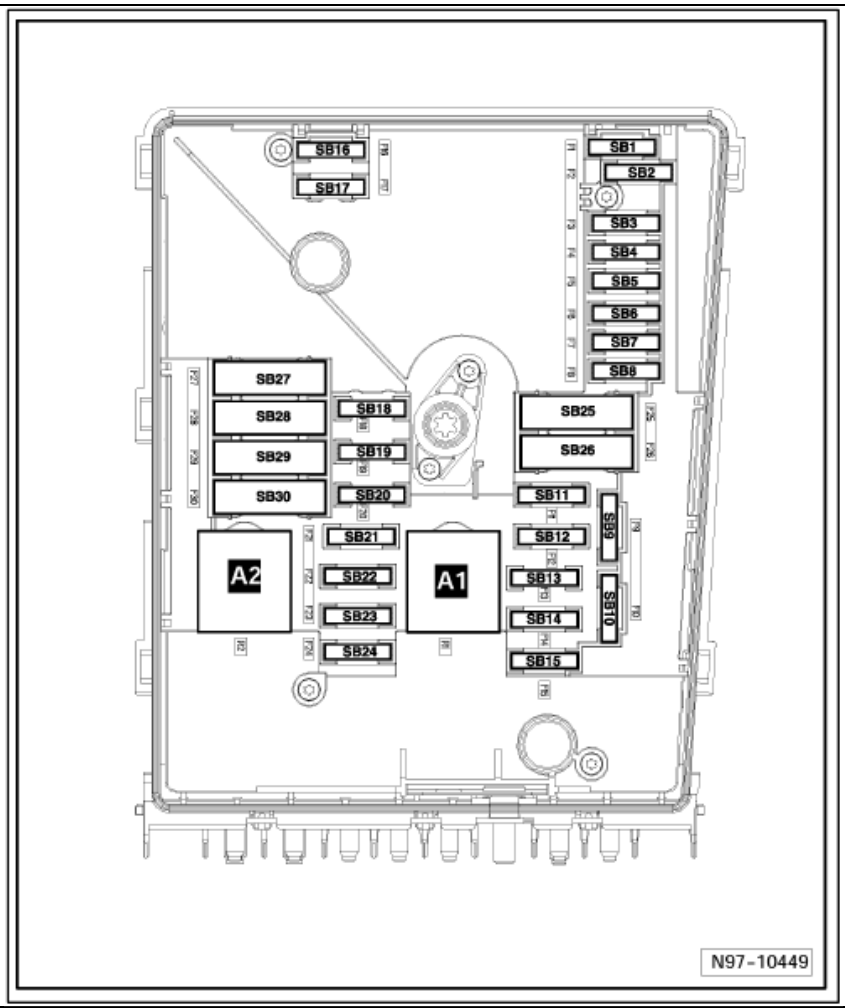

50 A - rot
40 A - orange
30 A - hellgrün
25 A - natur (weiß)
20 A - gelb
15 A - hellblau
10 A - rot
7,5 A - braun
5 A - hellbraun
3 A - lila

Sicherungsbelegung (SB) in der E-Box Low, ab Mai 2010

Nr.		Benennung im Stromlaufplan	Nennwert		Funktion/Bauteil	Klemme
F1	-	Sicherung 1 auf Sicherungshalter B - SB1-	-	-	nicht belegt	-
F2	-	Sicherung 2 auf Sicherungshalter B - SB2-	30A	-	Mechatronik für Doppelkupplungsgetriebe -J743- , Getriebe 0AM	30a
F3	-	Sicherung 3 auf Sicherungshalter B - SB3-	5A	-	Bordnetzsteuergerät -J519-	30a
				-	Steuergerät für Batterieüberwachung -J367-	30a
F4	-	Sicherung 4 auf Sicherungshalter B - SB4-	30A	-	Steuergerät für ABS -J104-	30a
F5	-	Sicherung 5 auf Sicherungshalter B - SB5-	15A	-	Mechatronik für Doppelkupplungsgetriebe -J743-	-
F6	-	Sicherung 6 auf Sicherungshalter B - SB6-	5A	-	Steuergerät im Schalttafeleinsatz -J285-	30a
					Steuergerät für Lenksäulenelektronik -J527- , ohne Start/Stopp	
F7	-	Sicherung 7 auf Sicherungshalter B - SB7-	40A	-	Relais für Spannungsversorgung der Kl. 15 -J329-	30a
					Relais für Spannungsversorgung, Kl. 50 -J682-	
					Starterrelais 1 -J906-	
					Sicherungshalter C -SC--SC12-	
					Relais 2 für Spannungsversorgung, Kl. 15 -J681-	
F8	-	Sicherung 8 auf Sicherungshalter B - SB8-	15A	-	Steuergerät mit Anzeigeeinheit für Radio und Navigationssystem -J503-	30a
				-	Radio -R-	
			25A		Spannungsstabilisator -J532-	
F9	-	Sicherung 9 auf Sicherungshalter B - SB9-	5A	-	Steuergerät für Bedienelektronik des Handys -J412-	30a
F10	-	Sicherung 10 auf Sicherungshalter B - SB10-	10A	-	Relais für Spannungsversorgung der Kl. 30 -J317- , Dieselmotor	30a

					Relais für Spannungsversorgung der Kl. 30 -J317- , Benzinmotor	
					Motorsteuergerät -J623-	
F11	-	Sicherung 11 auf Sicherungshalter B - SB11-	20A	-	Steuergerät für Zusatzheizung -J364-	30a
F12	-	Sicherung 12 auf Sicherungshalter B - SB12-	5A	-	Diagnose-Interface für Datenbus -J533-	30a
F13	-	Sicherung 13 auf Sicherungshalter B - SB13-	15A	-	Motorsteuergerät -J623- Benzin	87a
			30A	-	Motorsteuergerät -J623- Diesel	
F14	-	Sicherung 14 auf Sicherungshalter B - SB14-	20A	-	Regelventil für Kraftstoffdruck -N276-	87a
					Ventil für Kraftstoffdosierung -N290-	
					Zündtrafo -N152-	
					Zündspule 1 mit Leistungsendstufe -N70-	
					Zündspule 2 mit Leistungsendstufe -N127-	
					Zündspule 3 mit Leistungsendstufe -N291-	
					Zündspule 4 mit Leistungsendstufe -N292-	
F15	-	Sicherung 15 auf Sicherungshalter B - SB15-	10A	-	Heizung für Lamdasonde -Z19-	87a
					Heizung für Lambdasonde 1 nach Katalysator -Z29-	
					Lambdasonde -G39-	
					Lambdasonde nach Katalysator -G130-	
			5A	-	Kraftstoffpumpenrelais -J17-	
					Steuergerät für Glühzeitautomatik -J179-	
					Relais für elektrische Kraftstoffpumpe 2 -J49-	
F16	-	Sicherung 16 auf Sicherungshalter B - SB16-	30A	-	Bordnetzsteuergerät -J519-	30a
F17	-	Sicherung 17 auf Sicherungshalter B - SB17-	15A	-	Relais für Doppeltonhorn -J4-	30a
					Hochtonhorn -H2-	
					Tieftonhorn -H7-	
F18	-	Sicherung 18 auf Sicherungshalter B - SB18-	30A	-	Verstärker -R12-	30a
F19	-	Sicherung 19 auf Sicherungshalter B - SB19-	30A	-	Steuergerät für Wischermotor -J400-	30a
					Scheibenwischermotor Fahrerseite -V216-	
F20	-	Sicherung 20 auf Sicherungshalter B - SB20-	10A	-	Pumpe für Kühlmittelumlauf -V50-	30a
F21	-	Sicherung 21 auf Sicherungshalter B - SB21-	10A	-	Magnetkupplung für Kompressor -N421-	87a
					Heizung für Lambdasonde -Z19-	
					Relais für Gasabsperrventile -J908- , CDGA	
F22	-	Sicherung 22 auf Sicherungshalter B - SB22-	5A	-	Bremspedalschalter -F47-	87a
					Kupplungspositionsgeber -G476-	
					Hochdruckventil für Gasbetrieb -N372- , CDGA	
F23	-	Sicherung 23 auf Sicherungshalter B - SB23-	15A	-	Regelventil für Kraftstoffdruck -N276-	87a
			10A	-	Magnetventil für Ladedruckbegrenzung -N75-	
					Umschaltventil für Kühler der Abgasrückführung -N345-	
					Luftmassenmesser -G70-	
F24	-	Sicherung 24 auf Sicherungshalter B - SB24-	10A	-	Pumpe 2 für Kühlmittelumlauf -V178-	87a
					Magnetventil 1 für Aktivkohlebehälter -N80-	
					Ventil für Kühlmittelregelung -N515-	
					Steuergerät für Kühlerlüfter - J293 -	
					Relais für Kühlmittelzusatzpumpe -J496-	
					Ventil 1 für Nockenwellenverstellung -N205-	
					Umluftventil für Turbolader -N249-	
					Magnetventil für Ladedruckbegrenzung -N75-	
F25	-	Sicherung 25 auf Sicherungshalter B - SB25-	30A	-	Steuergerät für ABS -J104-	30a
F26	-	Sicherung 26 auf Sicherungshalter B - SB26-	30A	-	Bordnetzsteuergerät -J519-	30a

F27	-	Sicherung 27 auf Sicherungshalter B -SB27-	50A	-	Steuergerät für Glühzeitautomatik -J179-	30A
F28	-	Sicherung 28 auf Sicherungshalter B -SB28-	-	-	nicht belegt	-
F29	-	Sicherung 29 auf Sicherungshalter B -SB29-	30A	-	Sicherungshalter C -SC--SC55- /-SC56-	30a
					Steuergerät für Schiebedach -J245-	
					Steuergerät für Dachrollo -J394-	
F30	-	Sicherung 30 auf Sicherungshalter B -SB30-	50A	-	Entlastungsrelais für X-Kontakt -J59- , -SC29-	30a

Sicherungsbelegung (SB) in der E-Box Low, ab Mai 2011

Nr.		Benennung im Stromlaufplan	Nennwert		Funktion/Bauteil	Klemme
F1	-	Sicherung 1 auf Sicherungshalter B -SB1-	-	-	nicht belegt	-
F2	-	Sicherung 2 auf Sicherungshalter B -SB2-	30A	-	Mechatronik für Doppelkupplungsgetriebe -J743- , Getriebe 0AM	30a
F3	-	Sicherung 3 auf Sicherungshalter B -SB3-	5A	-	Bordnetzsteuergerät -J519-	30a
				-	Steuergerät für Batterieüberwachung -J367-	30a
F4	-	Sicherung 4 auf Sicherungshalter B -SB4-	30A	-	Steuergerät für ABS -J104-	30a
F5	-	Sicherung 5 auf Sicherungshalter B -SB5-	15A	-	Mechatronik für Doppelkupplungsgetriebe -J743-	-
F6	-	Sicherung 6 auf Sicherungshalter B -SB6-	5A	-	Steuergerät im Schalttafeleinsatz -J285-	30a
					Steuergerät für Lenksäulenelektronik -J527- , ohne Start/Stopp	
F7	-	Sicherung 7 auf Sicherungshalter B -SB7-	40A	-	Relais für Spannungsversorgung der Kl. 15 -J329-	30a
					Relais für Spannungsversorgung, Kl. 50 -J682-	
					Starterrelais 1 -J906-	
					Sicherungshalter C -SC--SC12-	
					Relais 2 für Spannungsversorgung, Kl. 15 -J681-	
F8	-	Sicherung 8 auf Sicherungshalter B -SB8-	15A	-	Steuergerät mit Anzeigeeinheit für Radio und Navigationssystem -J503-	30a
				-	Radio -R-	
			25A		Spannungsstabilisator -J532-	
F9	-	Sicherung 9 auf Sicherungshalter B -SB9-	5A	-	Steuergerät für Bedienelektronik des Handys -J412-	30a
F10	-	Sicherung 10 auf Sicherungshalter B -SB10-	10A	-	Relais für Spannungsversorgung der Kl. 30 -J317- , Dieselmotor	30a
					Relais für Spannungsversorgung der Kl. 30 -J317- , Benzinmotor	
					Motorsteuergerät -J623-	
F11	-	Sicherung 11 auf Sicherungshalter B -SB11-	20A[2] 30A[1]	-	Steuergerät für Zusatzheizung -J364-	30a
F12	-	Sicherung 12 auf Sicherungshalter B -SB12-	5A	-	Diagnose-Interface für Datenbus -J533-	30a
F13	-	Sicherung 13 auf Sicherungshalter B -SB13-	15A	-	Motorsteuergerät -J623- Benzin	87a
			30A	-	Motorsteuergerät -J623- Diesel	
F14	-	Sicherung 14 auf Sicherungshalter B -SB14-	20A	-	Regelventil für Kraftstoffdruck -N276-	87a
					Ventil für Kraftstoffdosierung -N290-	
					Zündtrafo -N152-	
					Zündspule 1 mit Leistungsendstufe -N70-	
					Zündspule 2 mit Leistungsendstufe -N127-	
					Zündspule 3 mit Leistungsendstufe -N291-	
					Zündspule 4 mit Leistungsendstufe -N292-	
F15	-	Sicherung 15 auf Sicherungshalter B -SB15-	10A	-	Heizung für Lamdasonde -Z19-	87a
					Heizung für Lambdasonde 1 nach Katalysator -Z29-	
					Lambdasonde -G39-	

				Lambdasonde nach Katalysator -G130-	
			5A	- Kraftstoffpumpenrelais -J17-	
				Steuergerät für Glühzeitautomatik -J179-	
				Relais für elektrische Kraftstoffpumpe 2 -J49-	
F16	-	Sicherung 16 auf Sicherungshalter B -SB16-	30A	- Bordnetzsteuergerät -J519-	30a
F17	-	Sicherung 17 auf Sicherungshalter B -SB17-	15A	- Relais für Doppeltonhorn -J4-	30a
				Hochtonhorn -H2-	
				Tieftonhorn -H7-	
F18	-	Sicherung 18 auf Sicherungshalter B -SB18-	30A	- Verstärker -R12-	30a
F19	-	Sicherung 19 auf Sicherungshalter B -SB19-	30A	- Steuergerät für Wischermotor -J400-	30a
				Scheibenwischermotor Fahrerseite -V216-	
F20	-	Sicherung 20 auf Sicherungshalter B -SB20-	10A	- Pumpe für Kühlmittelumlauf -V50-	30a
F21	-	Sicherung 21 auf Sicherungshalter B -SB21-	10A	- Magnetkupplung für Kompressor -N421-	87a
				Heizung für Lambdasonde -Z19-	
				Relais für Gasabsperrventile -J908- , CDGA	
F22	-	Sicherung 22 auf Sicherungshalter B -SB22-	5A	- Bremspedalschalter -F47-	87a
				Kupplungspositionsgeber -G476-	
				Hochdruckventil für Gasbetrieb -N372- , CDGA	
F23	-	Sicherung 23 auf Sicherungshalter B -SB23-	15A	- Regelventil für Kraftstoffdruck -N276-	87a
			10A	- Magnetventil für Ladedruckbegrenzung -N75-	
				Umschaltventil für Kühler der Abgasrückführung -N345-	
				Luftmassenmesser -G70-	
F24	-	Sicherung 24 auf Sicherungshalter B -SB24-	10A	- Pumpe 2 für Kühlmittelumlauf -V178-	87a
				Magnetventil 1 für Aktivkohlebehälter -N80-	
				Ventil für Kühlmittelregelung -N515-	
				Steuergerät für Kühlerlüfter - J293 -	
				Relais für Kühlmittelzusatzpumpe -J496-	
				Ventil 1 für Nockenwellenverstellung -N205-	
				Umluftventil für Turbolader -N249-	
				Magnetventil für Ladedruckbegrenzung -N75-	
F25	-	Sicherung 25 auf Sicherungshalter B -SB25-	30A	- Steuergerät für ABS -J104-	30a
F26	-	Sicherung 26 auf Sicherungshalter B -SB26-	30A	- Bordnetzsteuergerät -J519-	30a
F27	-	Sicherung 27 auf Sicherungshalter B -SB27-	50A	- Steuergerät für Glühzeitautomatik -J179-	30A
F28	-	Sicherung 28 auf Sicherungshalter B -SB28-	-	- nicht belegt	-
F29	-	Sicherung 29 auf Sicherungshalter B -SB29-	30A	- Sicherungshalter C -SC--SC55- /-SC56-	30a
				Steuergerät für Schiebedach -J245-	
				Steuergerät für Dachrollo -J394-	
F30	-	Sicherung 30 auf Sicherungshalter B -SB30-	50A	- Entlastungsrelais für X-Kontakt -J59- , -SC29-	30a

[1] ab November 2010
[2] bis Oktober 2010

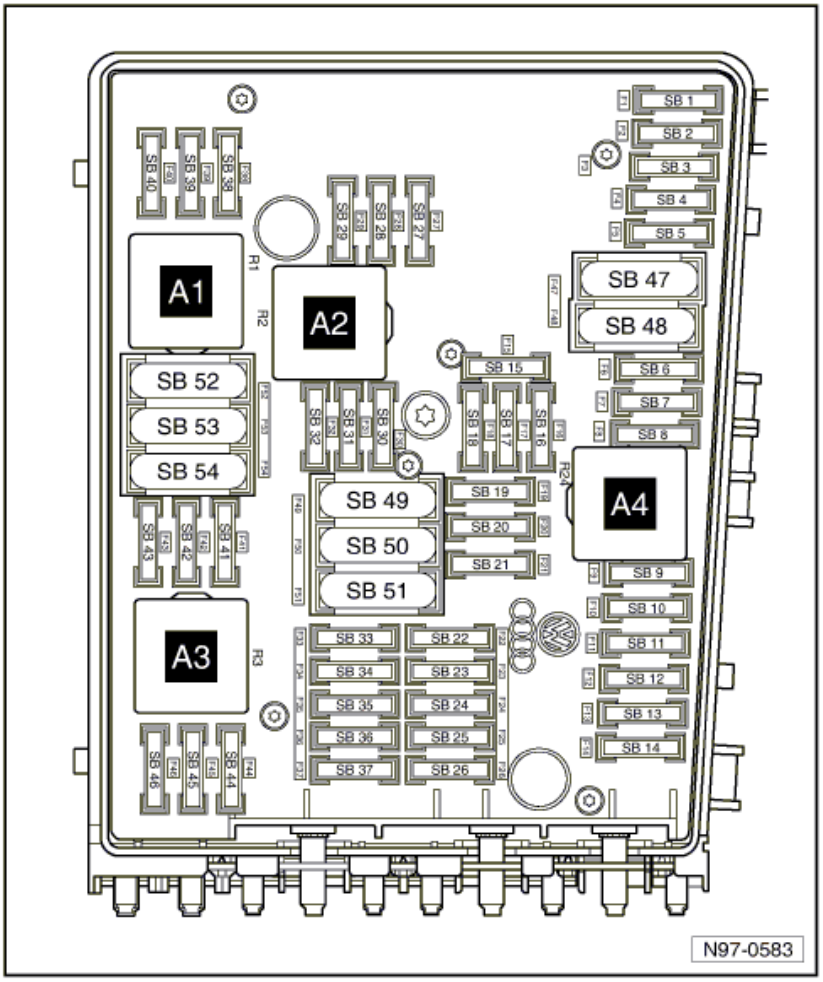

50 A - rot
40 A - orange
30 A - hellgrün
25 A - natur (weiß)
20 A - gelb
15 A - hellblau
10 A - rot
7,5 A - braun
5 A - hellbraun
3 A - lila

Sicherungsbelegung (SB) in der E-Box High

Nr.		Benennung im Stromlaufplan	Nennwert		Funktion/Bauteil	Klemme
F1	-	Sicherung 1 auf Sicherungshalter B -SB1-	30A	-	Steuergerät für ABS mit EDS -J104-	30a
F2	-	Sicherung 2 auf Sicherungshalter B -SB2-	30A	-	Steuergerät für ABS mit EDS -J104-	30a
F3	-	Sicherung 3 auf Sicherungshalter B -SB3-	25A	-	Scheibenwischermotor Beifahrerseite -V217-	30a
F4	-	Sicherung 4 auf Sicherungshalter B -SB4-	5A	-	Bordnetzsteuergerät -J519-	30a
F5	-	Sicherung 5 auf Sicherungshalter B -SB5-	20A	-	Hochtonhorn -H2- Tieftonhorn -H7-	30a
F6	-	Sicherung 6 auf Sicherungshalter B -SB6-	20A 15A	-	Regelventil für Kraftstoffdruck -N276- (AXW, BAG) Zündtrafo -N152- (BGU)	87a
F7	-	Sicherung 7 auf Sicherungshalter B -SB7-	5A	-	Bremspedalschalter -F47- (AXW, BAG, AVQ, BKC, AZV, BKD) Kupplungspositionsgeber -G476- (BAG, AVQ, BKC, AZV, BKD nur bei Schaltgetriebe) Kupplungspedalschalter -F36- (AXW nur bei Schaltgetriebe)	87a
F8	-	Sicherung 8 auf Sicherungshalter B -SB8-	10A	-	Abgasrückführungsventil -N18- (BGU) Heizwiderstand für Kurbelgehäuseentlüftung -N79- (AXW) Magnetventil 1 für Aktivkohlebehälter -N80- Ventil für Registersaugrohrumschaltung -N156- (BGU) Ventil 1 für Nockenwellenverstellung -N205- (AXW, BAG) Ventil für Saugrohrklappe -N316- (AXW, BAG) Kühlerlüfter -V7- (AVQ, AZV, AXW, BAG, BKC und BKD) Motor für Saugrohrklappe -V157- (AVQ, AZV, BKC und BKD)	87a
F9	-	Sicherung 9 auf Sicherungshalter B -SB9-	10A	-	Kraftstoffpumpenrelais -J17- (BKC, BKD) Steuergerät für Glühzeitautomatik -J179- (AVQ, AZV, BKC und BKD) Steuergerät für NOx-Sensor -J583- (AXW)	87a
F10	-	Sicherung 10 auf Sicherungshalter	5A	-	Relais für Sekundärluftpumpe -J299- (BGU)	87a

		B -SB10-	10A		Lambdasonde nach Katalysator -G130- Lambdasonde 2 nach Katalysator -G131- Lambdasonde 3 nach Katalysator -G287- Abgasrückführungsventil -N18- (AVQ, AZV, BKC und BKD) Magnetventil für Ladedruckbegrenzung -N75- (AVQ, AZV, BKC und BKD) Umschaltventil für Kühler der Abgasrückführung -N345- (AVQ, AZV, BKC und BKD)	
F11	-	Sicherung 11 auf Sicherungshalter B -SB11-	25A 30A	-	Steuergerät für Motronic -J220- (BCA, BLF) Steuergerät für Dieseldirekteinspritzanlage -J248- (AVQ, AZV, BKC, BKD) Steuergerät für Simos -J361- (BGU)	87a
F12	-	Sicherung 12 auf Sicherungshalter B -SB12-	15A	-	Lambdasonde -G39- (AXW und BAG) Lambdasonde 2 -G108- (AXW) Steuergerät für NOx-Sensor -J583- (BAG)	87a
F13	-	Sicherung 13 auf Sicherungshalter B -SB13-	15A	-	Mechatronik für Doppelkupplungsgetriebe -J743-	87a
F14	-	Sicherung 14 auf Sicherungshalter B -SB14-		-	nicht belegt	87a
F15	-	Sicherung 15 auf Sicherungshalter B -SB15-	40A	-	Anlasser -B- (Klemme 50)	30a
F16	-	Sicherung 16 auf Sicherungshalter B -SB16-	15A	-	Steuergerät für Lenksäulenelektronik -J527-	30a
F17	-	Sicherung 17 auf Sicherungshalter B -SB17-	10A	-	Steuergerät im Schalttafeleinsatz -J285-	30a
F18	-	Sicherung 18 auf Sicherungshalter B -SB18-	30A	-	Verstärker -R12- Steuergerät für Sonderfahrzeuge -J608-	30a
F19	-	Sicherung 19 auf Sicherungshalter B -SB19-	15A	-	Radio -R- Steuergerät mit Anzeigeeinheit für Radio und Navigationssystem -J503-	30a
F20	-	Sicherung 20 auf Sicherungshalter B -SB20-	10A		Steuergerät für Bedienungselektronik des Handys -J412-	30a
F21	-	Sicherung 21 auf Sicherungshalter B -SB21-	-	-	nicht belegt	-
F22	-	Sicherung 22 auf Sicherungshalter B -SB22-	-	-	nicht belegt	-
F23	-	Sicherung 22 auf Sicherungshalter B -SB23-	-	-	nicht belegt	-
F24	-	Sicherung 22 auf Sicherungshalter B -SB24-	10A	-	Diagnose-Interface für Datenbus -J533-	30a
F25	-	Sicherung 22 auf Sicherungshalter B -SB25-	-	-	nicht belegt	30a
F26	-	Sicherung 26 auf Sicherungshalter B -SB26-	5A 10A	-	Steuergerät für Motronic -J220- (AXW, BAG) Relais für Spannungsversorgung der Kl. 30 -J317- (AVQ, AZV, BKC, BKD)	15a
F27	-	Sicherung 27 auf Sicherungshalter B -SB27-	10A	-	Heizwiderstand für Kurbelgehäuseentlüftung -N79- (AVQ, AZV, BKC, BKD)	15a
F28	-	Sicherung 28 auf Sicherungshalter B -SB28-	20A	-	Steuergerät für automatisches Getriebe -J217- Multifunktionsschalter -F125-	30a
F29	-	Sicherung 29 auf Sicherungshalter B -SB29-	20A	-	Zündspule 1 mit Leistungsendstufe -N70- (AXW, BAG) Zündspule 2 mit Leistungsendstufe -N127- (AXW, BAG) Zündspule 3 mit Leistungsendstufe -N291- (AXW, BAG) Zündspule 4 mit Leistungsendstufe -N292- (AXW, BAG)	30a
F30	-	Sicherung 30 auf Sicherungshalter B -SB30-	20A	-	Steuergerät für Zusatzheizung -J364-	30a
F31	-	Sicherung 31 auf Sicherungshalter B -SB31-	25A	-	Scheibenwischermotor Fahrerseite -V216-	-
F32	-	Sicherung 32 auf Sicherungshalter B -SB32-	10A	-	Einspritzventil Zylinder 1 -N30- (BGU) Einspritzventil Zylinder 2 -N31- (BGU) Einspritzventil Zylinder 3 -N32- (BGU) Einspritzventil Zylinder 4 -N33- (BGU)	29a
F33	-	Sicherung 33 auf Sicherungshalter B -SB33-	15A	-	Kraftstoffpumpe für Vorförderung -G6- (BGU) Kraftstoffpumpenrelais -J17-	30a
F34	-	Sicherung 34 auf Sicherungshalter B -SB34-	-	-	nicht belegt	-
F35	-	Sicherung 35 auf Sicherungshalter B -SB35-	-	-	nicht belegt	-
F36	-	Sicherung 36 auf Sicherungshalter	-	-	nicht belegt	-

	B -SB36-				
F37	-	Sicherung 37 auf Sicherungshalter B -SB37-	-	-	nicht belegt	-
F38	-	Sicherung 38 auf Sicherungshalter B -SB38-	10A	-	Stellmotor links für Leuchtweitenregelung -V48- Stellmotor rechts für Leuchtweitenregelung -V49- Einsteller für Leuchtweitenregelung -E102-	15a
F39	-	Sicherung 39 auf Sicherungshalter B -SB39-	5A	-	Ölstands- und Öltemperaturgeber -G266- Steuergerät im Schalttafeleinsatz -J285-	15a
F40	-	Sicherung 40 auf Sicherungshalter B -SB40-	20A	-	Sicherungen auf Sicherungshalter C -SC- (SC1 - SC6, SC9 -SC16, SC25 - SC27)	15a
F41	-	Sicherung 41 auf Sicherungshalter B -SB41-	-	-	nicht belegt	-
F42	-	Sicherung 42 auf Sicherungshalter B -SB42-	5A 10A	-	Luftmassenmesser -G70- (BKD, BKC, AZV) Stromversorgungsrelais für Motorkomponenten -J757- (BCA)	15a
F43	-	Sicherung 43 auf Sicherungshalter B -SB43-	20A	-	Unterdruckpumpe für Bremse -V192- (BLF)	15a
F44	-	Sicherung 44 auf Sicherungshalter B -SB44-	-	-	nicht belegt	-
F45	-	Sicherung 45 auf Sicherungshalter B -SB45-	15A	-	Lambdasonde -G39- (BGU) Lambdasonde nach Katalysator -G130- (BGU)	29a
F46	-	Sicherung 46 auf Sicherungshalter B -SB46-	-	-	nicht belegt	-
F47	-	Sicherung 47 auf Sicherungshalter B -SB47-	40A	-	Bordnetzsteuergerät -J519-	30a
F48	-	Sicherung 48 auf Sicherungshalter B -SB48-	40A	-	Bordnetzsteuergerät -J519-	30a
F49	-	Sicherung 49 auf Sicherungshalter B -SB49-	50A	-	Relais 2 für Spannungsversorgung, Kl. 15 -J681- Sicherungen für Sonderfahrzeuge (Zusatzausstattung)	-
F50	-	Sicherung 50 auf Sicherungshalter B -SB50-	-	-	nicht belegt	-
F51	-	Sicherung 51 auf Sicherungshalter B -SB51-	50A	-	Steuergerät für Glühzeitautomatik -J179- (AVQ, AZV, BKC, BKD) Motor für Sekundärluftpumpe -V101- (BGU)	30a
F52	-	Sicherung 52 auf Sicherungshalter B -SB52-	50A	-	Bordnetzsteuergerät -J519-	30a
F53	-	Sicherung 53 auf Sicherungshalter B -SB53-	30A 50A[1]	-	Türsteuergerät Fahrerseite -J386- Türsteuergerät Beifahrerseite -J387- Türsteuergerät hinten links -J388-[1] Türsteuergerät hinten rechts -J389-[1]	30a
F54	-	Sicherung 54 auf Sicherungshalter B -SB54-	50A	-	Steuergerät für Kühlerlüfter -J293-	30a

1 nur bei Fahrzeugen mit elektr. Fensterheber vorn und hinten

Übersicht der Sicherungen (SC) auf Sicherungshalter C, unter Schalttafel Fahrerseite

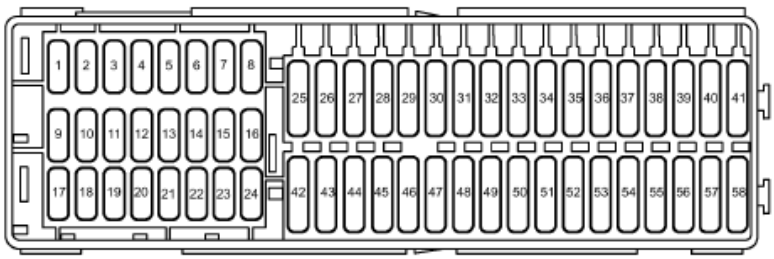

30 A - hellgrün
25 A - natur (weiß)
20 A - gelb
15 A - hellblau
10 A - rot
7,5 A - braun
5 A - hellbraun
3 A - lila

Sicherungsbelegung (SC) bei E-Box Low, ab Mai 2010

Ab Mai 2010 kann der Sicherungshalter C -SC- aus technischen Gründen um 180° gedreht verbaut sein.

Nr.		Benennung im Stromlaufplan	Nennwert		Funktion/Bauteil	Klemme
F1	-	Sicherung 1 auf Sicherungshalter C -SC1-	-	-	nicht belegt	-
F2	-	Sicherung 2 auf Sicherungshalter C -SC2-	-	-	nicht belegt	-
F3	-	Sicherung 3 auf Sicherungshalter C -SC3-	-	-	nicht belegt	-
F4	-	Sicherung 4 auf Sicherungshalter C -SC4-	-	-	nicht belegt	-
F5	-	Sicherung 5 auf Sicherungshalter C -SC5-	-	-	nicht belegt	-
F6	-	Sicherung 6 auf Sicherungshalter C -SC6-	-	-	nicht belegt	-
F7	-	Sicherung 7 auf Sicherungshalter C -SC7-	-	-	nicht belegt	-
F8	-	Sicherung 8 auf Sicherungshalter C -SC8-	-	-	nicht belegt	-
F9	-	Sicherung 9 auf Sicherungshalter C -SC9-	10A	-	Leistungsmodul für Scheinwerfer links -J667-	15a
F10	-	Sicherung 10 auf Sicherungshalter C -SC10-	10A	-	Starterrelais 2 -J907-	15a
					Starterrelais 1 -J906-	
					Spannungsstabilisator -J532-	
			10A/5A	-	Diagnose-Interface für Datenbus -J533-	
			5A		Motorsteuergerät -J623-	
F11	-	Sicherung 11 auf Sicherungshalter C -SC11-	5A	-	Steuergerät für Parklenkassistent -J791-	15a
					Steuergerät für Einparkhilfe -J446-	
F12	-	Sicherung 12 auf Sicherungshalter C -SC12-	5A	-	Steuergerät für Kurvenlicht und Leuchtweitenregelung -J745-	15a
					Steuergerät für Anhängererkennung -J345-	
					Stellmotor links für Leuchtweitenregelung -V48-	
					Stellmotor rechts für Leuchtweitenregelung -V49-	
					Einsteller für Leuchtweitenregelung -E102-	
					Bremslichtschalter -F-	

					Lenkmomentgeber -G269-	
					Mechatronik für Doppelkupplungsgetriebe -J743-	
					Wählhebel -E313-	
					Steuergerät für Lenkhilfe -J500-	
					Steuergerät für elektronisch geregelte Dämpfung -J250-	
					Kontrollleuchte für Start-Stopp-Betrieb -K259-	
F13	-	Sicherung 13 auf Sicherungshalter C - SC13-	10A	-	Leistungsmodul für Scheinwerfer rechts -J668-	15a
F14	-	Sicherung 14 auf Sicherungshalter C - SC14-	10A	-	Heizwiderstand für Kurbelgehäuseentlüftung -N79-	15a
			5A	-	Steuergerät im Schalttafeleinsatz -J285-	
				-	Schalter für Rückfahrleuchten -F4-	30a
					Anschluss für Diagnose -U31-	
					Steuergerät für Kraftstoffpumpe -J538-	
					Luftmassenmesser -G70-	
F15	-	Sicherung 15 auf Sicherungshalter C - SC15-	5A	-	Steuergerät für Airbag -J234-	15a
					Kontrollleuchte für Airbag Beifahrerseite aus -K145-	
F16	-	Sicherung 16 auf Sicherungshalter C - SC16-	5A	-	Hochdruckgeber -G65-	15a
					Sensor für Luftgüte -G238-	
					Relais für Standheizbetrieb -J485-	
					Ölstands- und Öltemperaturgeber -G266-	
					automatisch abblendbarer Innenspiegel -Y7-	
					Lichtschalter -E1-	
F17	-	Sicherung 17 auf Sicherungshalter C - SC17-	7,5A	-	Koppelstelle FahrtschreiberSonderfahrzeuge	15a
F18	-	Sicherung 18 auf Sicherungshalter C - SC18-	10A	-	Unfalldatenspeicher -J754-	15a
					Steuergerät der Fernbedienung für Taxialarm -J601-	
					Sonderfahrzeuge	
F19	-	Sicherung 19 auf Sicherungshalter C - SC19-	5A	-	Taxameter -G41-	15a
			10A	-	Spiegeltaxameter -G511-	
			30A	-	Sonderfahrzeuge	
F20	-	Sicherung 20 auf Sicherungshalter C - SC20-	5A	-	Rückfahrkamera -R189-	30a
					Alarmhorn -H12-	
					Bordnetzsteuergerät -J519-	
					Relais für Doppeltonhorn -J4-	
					Relais für beheizbare Heckscheibe -J9-	
					Sensor für Innenraumüberwachung -G273-	
F21	-	Sicherung 21 auf Sicherungshalter C - SC21-	5A	-	Anschluss für Diagnose -U31-	30a
					Lichtschalter -E1-	
					Funkempfänger für Zusatzwasserheizung -R149-	
					Steuergerät für Climatronic -J255-	
					Sensor für Regen- und Lichterkennung -G397-	
					Steuergerät für ABS -J104-	
					Multifunktionsschalter -F125-	
					Wählhebel -E313-	
F22	-	Sicherung 22 auf Sicherungshalter C - SC22-	-	-	nicht belegt	-
F23	-	Sicherung 23 auf Sicherungshalter C - SC23-	10A	-	Türsteuergerät Fahrerseite -J386-	30a
					Türsteuergerät Beifahrerseite -J387-	
F24	-	Sicherung 24 auf Sicherungshalter C - SC24-	-	-	Sonderfahrzeuge	-
F25	-	Sicherung 25 auf Sicherungshalter C - SC25-	-	-	nicht belegt	-
F26	-	Sicherung 26 auf Sicherungshalter C - SC26-	10A	-	Einspritzventil für Zylinder 1 -N30-	30a
					Einspritzventil für Zylinder 2 -N31-	
					Einspritzventil für Zylinder 3 -N32-	
					Einspritzventil für Zylinder 4 -N33-	

F27	-	Sicherung 27 auf Sicherungshalter C -SC27-	-	-	nicht belegt	-
F28	-	Sicherung 28 auf Sicherungshalter C -SC28-	5A	-	Heizwiderstand für Spritzdüse links -Z20-	75a
					Heizwiderstand für Spritzdüse rechts -Z21-	
					Schalter für Nebelschlussleuchte -E18-	
					Schalter für Nebelscheinwerfer -E7-	
					Steuergerät für Climatronic -J255-	
					Steuergerät für Klimaanlage -J301-	
					Bordnetzsteuergerät -J519-	
F29	-	Sicherung 29 auf Sicherungshalter C -SC29-	20A	-	Motor für Heckscheibenwischer -V12-	75a
					Bordnetzsteuergerät -J519-	
					Relais 1 für Doppelwaschpumpe -J729-	
					Relais 2 für Doppelwaschpumpe -J730-	
F30	-	Sicherung 30 auf Sicherungshalter C -SC30-	20A	-	12-V-Steckdose -U5-	75a
					Zigarettenanzünder hinten -U9-	
					Zigarettenanzünder -U1-	
					Sonderausstattung	
F31	-	Sicherung 31 auf Sicherungshalter C -SC31-	-	-	nicht belegt	75a
F32	-	Sicherung 32 auf Sicherungshalter C -SC32-	-	-	nicht belegt	75a
F33	-	Sicherung 33 auf Sicherungshalter C -SC33-	40A	-	Relais für Standheizbetrieb -J485-	30a
					Schalter für Heizung bzw. Heizleistung -E16-	
					Relais für Frischluftgebläse -J13-	
					Steuergerät für Klimaanlage -J301-	
					Schalter für Frischluftgebläse -E9-	
F34	-	Sicherung 34 auf Sicherungshalter C -SC34-	-	-	nicht belegt	-
F35	-	Sicherung 35 auf Sicherungshalter C -SC35-	-	-	nicht belegt	-
F36	-	Sicherung 36 auf Sicherungshalter C -SC36-	30A	-	Sonderfahrzeuge	-
F37	-	Sicherung 37 auf Sicherungshalter C -SC37-	-	-	nicht belegt	-
F38	-	Sicherung 38 auf Sicherungshalter C -SC38-	-	-	nicht belegt	-
F39	-	Sicherung 39 auf Sicherungshalter C -SC39-	-	-	nicht belegt	-
F40	-	Sicherung 40 auf Sicherungshalter C -SC40-	20A	-	Steuergerät für Anhängererkennung -J345-	30a
F41	-	Sicherung 41 auf Sicherungshalter C -SC41-	20A	-	Steuergerät für Anhängererkennung -J345-	30a
F42	-	Sicherung 42 auf Sicherungshalter C -SC42-	20A	-	Steckdose für Anhängerbetrieb -U10-	30a
F43	-	Sicherung 43 auf Sicherungshalter C -SC43-	15A	-	Kraftstoffpumpenrelais -J17-	30a
					Steuergerät für Kraftstoffpumpe -J538-	
F44	-	Sicherung 44 auf Sicherungshalter C -SC44-	40A	-	Steuergerät für Frischluftgebläse -J126-	30a
F45	-	Sicherung 45 auf Sicherungshalter C -SC45-	20A	-	Steuergerät für Schiebedach -J245-	30a
F46	-	Sicherung 46 auf Sicherungshalter C -SC46-	20A	-	Bordnetzsteuergerät -J519-	30a
F47	-	Sicherung 47 auf Sicherungshalter C -SC47-	30A	-	Türsteuergerät Fahrerseite -J386-	30a
					Türsteuergerät Beifahrerseite -J387-	
					Bordnetzsteuergerät -J519-	
F48	-	Sicherung 48 auf Sicherungshalter C -SC48-	30A	-	Steuergerät für beheizbaren Fahrersitz -J131-	30a
					Steuergerät für beheizbaren Beifahrersitz -J132-	
F49	-	Sicherung 49 auf Sicherungshalter C -SC49-	10A	-	Türsteuergerät Fahrerseite -J386-	30a

				Türsteuergerät Beifahrerseite -J387-	
				Taster für Motordurchlauf -E489-	
F50	-	Sicherung 50 auf Sicherungshalter C -SC50-	20A	- Zentralsteuergerät für Komfortsystem -J393-	30a
F51	-	Sicherung 51 auf Sicherungshalter C -SC51-	30A	- Türsteuergerät hinten links -J388-	30a
				Türsteuergerät hinten rechts -J389-	
				Türsteuergerät Fahrerseite -J386-	
				Türsteuergerät Beifahrerseite -J387-	
F52	-	Sicherung 52 auf Sicherungshalter C -SC52-	25A	- Bordnetzsteuergerät -J519-	30a
F52	-	Sicherung 52 auf Sicherungshalter C -SC52-		- Relais für beheizbare Heckscheibe -J9-	30a
				Relais für Frischluftgebläse -J13-	30a
F53	-	Sicherung 54 auf Sicherungshalter C -SC53-	20A	- Relais für Scheinwerferreinigungsanlage -J39-	30a
F54	-	Sicherung 55 auf Sicherungshalter C -SC54-	-	- nicht belegt	-
F55	-	Sicherung 55 auf Sicherungshalter C -SC55-	-	- nicht belegt	-
F56	-	Sicherung 56 auf Sicherungshalter C -SC56-	-	- nicht belegt	-
F57	-	Sicherung 57 auf Sicherungshalter C -SC57-	5A	- Sonderfahrzeuge	-
				Steuergerät im Schalttafeleinsatz -J285-	
				Steuergerät für Lenksäulenelektronik -J527-	
F58	-	Sicherung 58 auf Sicherungshalter C -SC58-	-	- nicht belegt	-
F59	-	Sicherung 59 auf Sicherungshalter C -SC59-	-	- nicht belegt	-
F60	-	Sicherung 60 auf Sicherungshalter C -SC60-	-	- nicht belegt	-

Sicherungsbelegung (SC) bei E-Box Low, ab Mai 2011

Ab Mai 2010 kann der Sicherungshalter C -SC- aus technischen Gründen um 180° gedreht verbaut sein.

Nr.		Benennung im Stromlaufplan	Nennwert		Funktion/Bauteil	Klemme
F1	-	Sicherung 1 auf Sicherungshalter C -SC1-	-	-	nicht belegt	-
F2	-	Sicherung 2 auf Sicherungshalter C -SC2-	-	-	nicht belegt	-
F3	-	Sicherung 3 auf Sicherungshalter C -SC3-	-	-	nicht belegt	-
F4	-	Sicherung 4 auf Sicherungshalter C -SC4-	-	-	nicht belegt	-
F5	-	Sicherung 5 auf Sicherungshalter C -SC5-	-	-	nicht belegt	-
F6	-	Sicherung 6 auf Sicherungshalter C -SC6-	-	-	nicht belegt	-
F7	-	Sicherung 7 auf Sicherungshalter C -SC7-	-	-	nicht belegt	-
F8	-	Sicherung 8 auf Sicherungshalter C -SC8-	-	-	nicht belegt	-
F9	-	Sicherung 9 auf Sicherungshalter C -SC9-	10A	-	Leistungsmodul für Scheinwerfer links -J667-	15a
F10	-	Sicherung 10 auf Sicherungshalter C -SC10-	10A	-	Starterrelais 2 -J907-	15a
					Starterrelais 1 -J906-	
					Spannungsstabilisator -J532-	
			10A/5A	-	Diagnose-Interface für Datenbus -J533-	
			5A		Motorsteuergerät -J623-	
F11	-	Sicherung 11 auf Sicherungshalter C -SC11-	5A	-	Steuergerät für Parklenkassistent -J791-	15a
					Steuergerät für Einparkhilfe -J446-	
F12	-	Sicherung 12 auf Sicherungshalter C -SC12-	5A	-	Steuergerät für Kurvenlicht und Leuchtweitenregelung -J745-	15a
					Steuergerät für Anhängererkennung -J345-	
					Stellmotor links für Leuchtweitenregelung -V48-	
					Stellmotor rechts für Leuchtweitenregelung -V49-	
					Einsteller für Leuchtweitenregelung -E102-	
					Bremslichtschalter -F-	

					Lenkmomentgeber -G269-	
					Mechatronik für Doppelkupplungsgetriebe -J743-	
					Wählhebel -E313-	
					Steuergerät für Lenkhilfe -J500-	
					Steuergerät für elektronisch geregelte Dämpfung -J250-	
					Kontrollleuchte für Start-Stopp-Betrieb -K259-	
F13	-	Sicherung 13 auf Sicherungshalter C - SC13-	10A	-	Leistungsmodul für Scheinwerfer rechts -J668-	15a
F14	-	Sicherung 14 auf Sicherungshalter C - SC14-	10A	-	Heizwiderstand für Kurbelgehäuseentlüftung -N79-	15a
			5A	-	Steuergerät im Schalttafeleinsatz -J285-	
				-	Schalter für Rückfahrleuchten -F4-	30a
					Anschluss für Diagnose -U31-	
					Steuergerät für Kraftstoffpumpe -J538-	
					Luftmassenmesser -G70-	
F15	-	Sicherung 15 auf Sicherungshalter C - SC15-	5A	-	Steuergerät für Airbag -J234-	15a
					Kontrollleuchte für Airbag Beifahrerseite aus -K145-	
F16	-	Sicherung 16 auf Sicherungshalter C - SC16-	5A	-	Hochdruckgeber -G65-	15a
					Sensor für Luftgüte -G238-	
					Relais für Standheizbetrieb -J485-	
					Ölstands- und Öltemperaturgeber -G266-	
					automatisch abblendbarer Innenspiegel -Y7-	
					Lichtschalter -E1-	
F17	-	Sicherung 17 auf Sicherungshalter C - SC17-	7,5A	-	Koppelstelle FahrtschreiberSonderfahrzeuge	15a
F18	-	Sicherung 18 auf Sicherungshalter C - SC18-	10A	-	Unfalldatenspeicher -J754-	15a
					Steuergerät der Fernbedienung für Taxialarm -J601-	
					Sonderfahrzeuge	
F19	-	Sicherung 19 auf Sicherungshalter C - SC19-	5A	-	Taxameter -G41-	15a
			10A	-	Spiegeltaxameter -G511-	
			30A	-	Sonderfahrzeuge	
F20	-	Sicherung 20 auf Sicherungshalter C - SC20-	5A	-	Rückfahrkamera -R189-	30a
					Alarmhorn -H12-	
					Bordnetzsteuergerät -J519-	
					Relais für Doppeltonhorn -J4-	
					Relais für beheizbare Heckscheibe -J9-	
					Sensor für Innenraumüberwachung -G273-	
F21	-	Sicherung 21 auf Sicherungshalter C - SC21-	5A	-	Anschluss für Diagnose -U31-	30a
					Lichtschalter -E1-	
					Funkempfänger für Zusatzwasserheizung -R149-	
					Steuergerät für Climatronic -J255-	
					Sensor für Regen- und Lichterkennung -G397-	
					Steuergerät für ABS -J104-	
					Multifunktionsschalter -F125-	
					Wählhebel -E313-	
F22	-	Sicherung 22 auf Sicherungshalter C - SC22-	-	-	nicht belegt	-
F23	-	Sicherung 23 auf Sicherungshalter C - SC23-	10A	-	Türsteuergerät Fahrerseite -J386-	30a
					Türsteuergerät Beifahrerseite -J387-	
F24	-	Sicherung 24 auf Sicherungshalter C - SC24-	-	-	Sonderfahrzeuge	-
F25	-	Sicherung 25 auf Sicherungshalter C - SC25-	-	-	nicht belegt	-
F26	-	Sicherung 26 auf Sicherungshalter C - SC26-	10A	-	Einspritzventil für Zylinder 1 -N30-	30a
					Einspritzventil für Zylinder 2 -N31-	
					Einspritzventil für Zylinder 3 -N32-	
					Einspritzventil für Zylinder 4 -N33-	

F27	-	Sicherung 27 auf Sicherungshalter C - SC27-	20A	-	Unterdruckpumpe für Bremse -V192-	-
F28	-	Sicherung 28 auf Sicherungshalter C - SC28-	5A	-	Heizwiderstand für Spritzdüse links -Z20-	75a
					Heizwiderstand für Spritzdüse rechts -Z21-	
					Schalter für Nebelschlussleuchte -E18-	
					Schalter für Nebelscheinwerfer -E7-	
					Steuergerät für Climatronic -J255-	
					Steuergerät für Klimaanlage -J301-	
					Bordnetzsteuergerät -J519-	
F29	-	Sicherung 29 auf Sicherungshalter C - SC29-	20A	-	Motor für Heckscheibenwischer -V12-	75a
					Bordnetzsteuergerät -J519-	
					Relais 1 für Doppelwaschpumpe -J729-	
					Relais 2 für Doppelwaschpumpe -J730-	
F30	-	Sicherung 30 auf Sicherungshalter C - SC30-	20A	-	12-V-Steckdose -U5-	75a
					Zigarettenanzünder hinten -U9-	
					Zigarettenanzünder -U1-	
					Sonderausstattung	
F31	-	Sicherung 31 auf Sicherungshalter C - SC31-	-	-	nicht belegt	75a
F32	-	Sicherung 32 auf Sicherungshalter C - SC32-	-	-	nicht belegt	75a
F33	-	Sicherung 33 auf Sicherungshalter C - SC33-	40A	-	Relais für Standheizbetrieb -J485-	30a
					Schalter für Heizung bzw. Heizleistung -E16-	
					Relais für Frischluftgebläse -J13-	
					Steuergerät für Klimaanlage -J301-	
					Schalter für Frischluftgebläse -E9-	
F34	-	Sicherung 34 auf Sicherungshalter C - SC34-	-	-	nicht belegt	-
F35	-	Sicherung 35 auf Sicherungshalter C - SC35-	-	-	nicht belegt	-
F36	-	Sicherung 36 auf Sicherungshalter C - SC36-	30A	-	Sonderfahrzeuge	-
F37	-	Sicherung 37 auf Sicherungshalter C - SC37-	-	-	nicht belegt	-
F38	-	Sicherung 38 auf Sicherungshalter C - SC38-	-	-	nicht belegt	-
F39	-	Sicherung 39 auf Sicherungshalter C - SC39-	-	-	nicht belegt	-
F40	-	Sicherung 40 auf Sicherungshalter C - SC40-	20A	-	Steuergerät für Anhängererkennung -J345-	30a
F41	-	Sicherung 41 auf Sicherungshalter C - SC41-	20A	-	Steuergerät für Anhängererkennung -J345-	30a
F42	-	Sicherung 42 auf Sicherungshalter C - SC42-	20A	-	Steckdose für Anhängerbetrieb -U10-	30a
F43	-	Sicherung 43 auf Sicherungshalter C - SC43-	15A	-	Kraftstoffpumpenrelais -J17-	30a
					Steuergerät für Kraftstoffpumpe -J538-	
F44	-	Sicherung 44 auf Sicherungshalter C - SC44-	40A	-	Steuergerät für Frischluftgebläse -J126-	30a
F45	-	Sicherung 45 auf Sicherungshalter C - SC45-	20A	-	Steuergerät für Schiebedach -J245-	30a
F46	-	Sicherung 46 auf Sicherungshalter C - SC46-	10A	-	Bordnetzsteuergerät -J519-	30a
F47	-	Sicherung 47 auf Sicherungshalter C - SC47-	30A	-	Türsteuergerät Fahrerseite -J386-	30a
					Türsteuergerät Beifahrerseite -J387-	
					Bordnetzsteuergerät -J519-	
F48	-	Sicherung 48 auf Sicherungshalter C - SC48-	30A	-	Steuergerät für beheizbaren Fahrersitz -J131-	30a
					Steuergerät für beheizbaren Beifahrersitz -J132-	
F49	-	Sicherung 49 auf Sicherungshalter C - SC49-	10A	-	Türsteuergerät Fahrerseite -J386-	30a

				Türsteuergerät Beifahrerseite -J387-	
				Taster für Motordurchlauf -E489-	
F50	-	Sicherung 50 auf Sicherungshalter C -SC50-	20A	- Zentralsteuergerät für Komfortsystem -J393-	30a
				Türsteuergerät hinten links -J388-[1]	
				Türsteuergerät hinten rechts -J389-[1]	
F51	-	Sicherung 51 auf Sicherungshalter C -SC51-	30A	- Türsteuergerät Fahrerseite -J386-	30a
				Türsteuergerät Beifahrerseite -J387-	
				Türsteuergerät hinten links -J388-	
				Türsteuergerät hinten rechts -J389-	
F52	-	Sicherung 52 auf Sicherungshalter C -SC52-	25A	- Bordnetzsteuergerät -J519-	30a
F52	-	Sicherung 52 auf Sicherungshalter C -SC52-		- Relais für beheizbare Heckscheibe -J9-	
				Relais für Frischluftgebläse -J13-	
F53	-	Sicherung 54 auf Sicherungshalter C -SC53-	20A	- Relais für Scheinwerferreinigungsanlage -J39-	30a
F54	-	Sicherung 55 auf Sicherungshalter C -SC54-	-	- nicht belegt	-
F55	-	Sicherung 55 auf Sicherungshalter C -SC55-	20A	- Steuergerät für Schiebedach -J245-	30a
F56	-	Sicherung 56 auf Sicherungshalter C -SC56-	20A	- Steuergerät für Dachrollo -J394-	30a
F57	-	Sicherung 57 auf Sicherungshalter C -SC57-	5A	- Sonderfahrzeuge	30a
				Steuergerät im Schalttafeleinsatz -J285-	
				Steuergerät für Lenksäulenelektronik -J527-	
F58	-	Sicherung 58 auf Sicherungshalter C -SC58-	-	- nicht belegt	-
F59	-	Sicherung 59 auf Sicherungshalter C -SC59-	-	- nicht belegt	-
F60	-	Sicherung 60 auf Sicherungshalter C -SC60-	-	- nicht belegt	-
[1] bis Oktober 2010					

Sicherungsbelegung (SC) bei E-Box Low, ab November 2011

Ab Mai 2010 kann der Sicherungshalter C -SC- aus technischen Gründen um 180° gedreht verbaut sein.

Nr.		Benennung im Stromlaufplan	Nennwert		Funktion/Bauteil	Klemme
F1	-	Sicherung 1 auf Sicherungshalter C -SC1-	-	-	nicht belegt	-
F2	-	Sicherung 2 auf Sicherungshalter C -SC2-	-	-	nicht belegt	-
F3	-	Sicherung 3 auf Sicherungshalter C -SC3-	-	-	nicht belegt	-
F4	-	Sicherung 4 auf Sicherungshalter C -SC4-	-	-	nicht belegt	-
F5	-	Sicherung 5 auf Sicherungshalter C -SC5-	-	-	nicht belegt	-
F6	-	Sicherung 6 auf Sicherungshalter C -SC6-	-	-	nicht belegt	-
F7	-	Sicherung 7 auf Sicherungshalter C -SC7-	-	-	nicht belegt	-
F8	-	Sicherung 8 auf Sicherungshalter C -SC8-	-	-	nicht belegt	-
F9	-	Sicherung 9 auf Sicherungshalter C -SC9-	10A	-	Leistungsmodul für Scheinwerfer links -J667-	15a
F10	-	Sicherung 10 auf Sicherungshalter C -SC10-	5A	-	Starterrelais 2 -J907-	15a
					Starterrelais 1 -J906-	
					Spannungsstabilisator -J532-	
			10A/5A	-	Diagnose-Interface für Datenbus -J533-	
			5A		Motorsteuergerät -J623-	
F11	-	Sicherung 11 auf Sicherungshalter C -SC11-	5A	-	Steuergerät für Parklenkassistent -J791-	15a
					Steuergerät für Einparkhilfe -J446-	
F12	-	Sicherung 12 auf Sicherungshalter C -SC12-	5A	-	Steuergerät für Kurvenlicht und Leuchtweitenregelung -J745-	15a
					Steuergerät für Anhängererkennung -J345-	
					Stellmotor links für Leuchtweitenregelung -V48-	

				Stellmotor rechts für Leuchtweitenregelung -V49-	
				Einsteller für Leuchtweitenregelung -E102-	
				Bremslichtschalter -F-	
				Lenkmomentgeber -G269-	
				Mechatronik für Doppelkupplungsgetriebe -J743-	
				Wählhebel -E313-	
				Steuergerät für Lenkhilfe -J500-	
				Steuergerät für elektronisch geregelte Dämpfung -J250-	
				Kontrollleuchte für Start-Stopp-Betrieb -K259-	
F13	-	Sicherung 13 auf Sicherungshalter C -SC13-	10A	- Leistungsmodul für Scheinwerfer rechts -J668-	15a
F14	-	Sicherung 14 auf Sicherungshalter C -SC14-	5A	- Heizwiderstand für Kurbelgehäuseentlüftung -N79-	15a
			5A	- Steuergerät im Schalttafeleinsatz -J285-	
				- Schalter für Rückfahrleuchten -F4-	
				Anschluss für Diagnose -U31-	
				Steuergerät für Kraftstoffpumpe -J538-	
				Luftmassenmesser -G70-	
F15	-	Sicherung 15 auf Sicherungshalter C -SC15-	5A	- Steuergerät für Airbag -J234-	15a
				Kontrollleuchte für Airbag Beifahrerseite aus -K145-	
F16	-	Sicherung 16 auf Sicherungshalter C -SC16-	5A	- Hochdruckgeber -G65-	15a
				Sensor für Luftgüte -G238-	
				Relais für Standheizbetrieb -J485-	
				Ölstands- und Öltemperaturgeber -G266-	
				automatisch abblendbarer Innenspiegel -Y7-	
				Lichtschalter -E1-	
F17	-	Sicherung 17 auf Sicherungshalter C -SC17-	7,5A	- Koppelstelle FahrtschreiberSonderfahrzeuge	15a
F18	-	Sicherung 18 auf Sicherungshalter C -SC18-	10A	- Unfalldatenspeicher -J754-	15a
				Steuergerät der Fernbedienung für Taxialarm -J601-	
				Sonderfahrzeuge	
F19	-	Sicherung 19 auf Sicherungshalter C -SC19-	5A	- Taxameter -G41-	15a
			10A	- Spiegeltaxameter -G511-	
			30A	- Sonderfahrzeuge	
F20	-	Sicherung 20 auf Sicherungshalter C -SC20-	10A	- Rückfahrkamera -R189-	30a
				Alarmhorn -H12-	
				Bordnetzsteuergerät -J519-	
				Relais für Doppeltonhorn -J4-	
				Relais für beheizbare Heckscheibe -J9-	
				Sensor für Innenraumüberwachung -G273-	
F21	-	Sicherung 21 auf Sicherungshalter C -SC21-	10A	- Anschluss für Diagnose -U31-	30a
				Lichtschalter -E1-	
				Funkempfänger für Zusatzwasserheizung -R149-	
				Steuergerät für Climatronic -J255-	
				Sensor für Regen- und Lichterkennung -G397-	
				Steuergerät für ABS -J104-	
				Multifunktionsschalter -F125-	
				Wählhebel -E313-	
F22	-	Sicherung 22 auf Sicherungshalter C -SC22-	10A	- Sonderfahrzeuge	-
F23	-	Sicherung 23 auf Sicherungshalter C -SC23-	10A	- Türsteuergerät Fahrerseite -J386-	30a
				Türsteuergerät Beifahrerseite -J387-	
F24	-	Sicherung 24 auf Sicherungshalter C -SC24-	5A	- Sonderfahrzeuge	-
F25	-	Sicherung 25 auf Sicherungshalter C -SC25-	5A	- Sonderfahrzeuge	15a
F26	-	Sicherung 26 auf Sicherungshalter C -SC26-	10A	- Einspritzventil für Zylinder 1 -N30-	15a

				Einspritzventil für Zylinder 2 -N31-	
				Einspritzventil für Zylinder 3 -N32-	
				Einspritzventil für Zylinder 4 -N33-	
F27	-	Sicherung 27 auf Sicherungshalter C -SC27-	20A	- Unterdruckpumpe für Bremse -V192-	15a
F28	-	Sicherung 28 auf Sicherungshalter C -SC28-	5A	- Heizwiderstand für Spritzdüse links -Z20-	75a
				Heizwiderstand für Spritzdüse rechts -Z21-	
				Schalter für Nebelschlussleuchte -E18-	
				Schalter für Nebelscheinwerfer -E7-	
				Steuergerät für Climatronic -J255-	
				Steuergerät für Klimaanlage -J301-	
				Bordnetzsteuergerät -J519-	
F29	-	Sicherung 29 auf Sicherungshalter C -SC29-	20A	- Motor für Heckscheibenwischer -V12-	75a
				Bordnetzsteuergerät -J519-	
				Relais 1 für Doppelwaschpumpe -J729-	
				Relais 2 für Doppelwaschpumpe -J730-	
F30	-	Sicherung 30 auf Sicherungshalter C -SC30-	20A	- 12-V-Steckdose -U5-	75a
				Zigarettenanzünder hinten -U9-	
				Zigarettenanzünder -U1-	
				Sonderausstattung	
F31	-	Sicherung 31 auf Sicherungshalter C -SC31-	5A	- Sonderfahrzeuge	75a
F32	-	Sicherung 32 auf Sicherungshalter C -SC32-	-	- nicht belegt	75a
F33	-	Sicherung 33 auf Sicherungshalter C -SC33-	40A	- Relais für Standheizbetrieb -J485-	30a
				Schalter für Heizung bzw. Heizleistung -E16-	
				Relais für Frischluftgebläse -J13-	
				Steuergerät für Klimaanlage -J301-	
				Schalter für Frischluftgebläse -E9-	
F34	-	Sicherung 34 auf Sicherungshalter C -SC34-	-	- nicht belegt	-
F35	-	Sicherung 35 auf Sicherungshalter C -SC35-	-	- nicht belegt	-
F36	-	Sicherung 36 auf Sicherungshalter C -SC36-	-	- nicht belegt	-
F37	-	Sicherung 37 auf Sicherungshalter C -SC37-	-	- nicht belegt	-
F38	-	Sicherung 38 auf Sicherungshalter C -SC38-	-	- nicht belegt	-
F39	-	Sicherung 39 auf Sicherungshalter C -SC39-	-	- nicht belegt	-
F40	-	Sicherung 40 auf Sicherungshalter C -SC40-	20A	- Steuergerät für Anhängererkennung -J345-	30a
F41	-	Sicherung 41 auf Sicherungshalter C -SC41-	20A	- Steuergerät für Anhängererkennung -J345-	30a
F42	-	Sicherung 42 auf Sicherungshalter C -SC42-	20A	- Steckdose für Anhängerbetrieb -U10-	30a
F43	-	Sicherung 43 auf Sicherungshalter C -SC43-	15A	- Kraftstoffpumpenrelais -J17-	30a
				Steuergerät für Kraftstoffpumpe -J538-	
F44	-	Sicherung 44 auf Sicherungshalter C -SC44-	40A	- Steuergerät für Frischluftgebläse -J126-	30a
F45	-	Sicherung 45 auf Sicherungshalter C -SC45-	25A	- Steuergerät für Schiebedach -J245-	30a
F46	-	Sicherung 46 auf Sicherungshalter C -SC46-	10A	- Bordnetzsteuergerät -J519-	30a
F47	-	Sicherung 47 auf Sicherungshalter C -SC47-	30A	- Türsteuergerät Fahrerseite -J386-	30a
				Türsteuergerät Beifahrerseite -J387-	
				Bordnetzsteuergerät -J519-	
F48	-	Sicherung 48 auf Sicherungshalter C -SC48-	30A	- Steuergerät für beheizbaren Fahrersitz -J131-	30a

					Steuergerät für beheizbaren Beifahrersitz -J132-	
F49	-	Sicherung 49 auf Sicherungshalter C - SC49-	15A	-	Türsteuergerät Fahrerseite -J386-	30a
					Türsteuergerät Beifahrerseite -J387-	
					Taster für Motordurchlauf -E489-	
F50	-	Sicherung 50 auf Sicherungshalter C - SC50-	50A	-	Versorgung Kl30 Sicherungsdose	30a
F51	-	Sicherung 51 auf Sicherungshalter C - SC51-	30A	-	Türsteuergerät Fahrerseite -J386-	30a
					Türsteuergerät Beifahrerseite -J387-	
					Türsteuergerät hinten links -J388-	
					Türsteuergerät hinten rechts -J389-	
F52	-	Sicherung 52 auf Sicherungshalter C - SC52-	25A	-	Bordnetzsteuergerät -J519-	30a
F52	-	Sicherung 52 auf Sicherungshalter C - SC52-		-	Relais für beheizbare Heckscheibe -J9-	
					Relais für Frischluftgebläse -J13-	
F53	-	Sicherung 54 auf Sicherungshalter C - SC53-	20A	-	Relais für Scheinwerferreinigungsanlage -J39-	30a
F54	-	Sicherung 55 auf Sicherungshalter C - SC54-	-	-	nicht belegt	-
F55	-	Sicherung 55 auf Sicherungshalter C - SC55-	-	-	nicht belegt	30a
F56	-	Sicherung 56 auf Sicherungshalter C - SC56-	-	-	nicht belegt	30a
F57	-	Sicherung 57 auf Sicherungshalter C - SC57-	5A	-	Sonderfahrzeuge	30a
					Steuergerät im Schalttafeleinsatz -J285-	
					Steuergerät für Lenksäulenelektronik -J527-	
F58	-	Sicherung 58 auf Sicherungshalter C - SC58-	-	-		-
F59	-	Sicherung 59 auf Sicherungshalter C - SC59-	-	-	nicht belegt	-
F60	-	Sicherung 60 auf Sicherungshalter C - SC60-	-	-	nicht belegt	-
[1] bis Oktober 2010						

Einbaulage der Sicherungen (SC) in der E-Box High Motorraum links

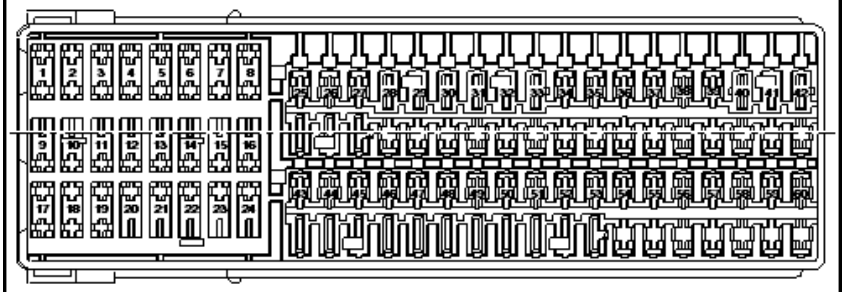

30 A - hellgrün
25 A - natur (weiß)
20 A - gelb
15 A - hellblau
10 A - rot
7,5 A - braun
5 A - hellbraun
3 A - lila

Nr.		Benennung im Stromlaufplan	Nennwert		Funktion/Bauteil	Klemme
F1	-	Sicherung 1 auf Sicherungshalter C -SC1-	5A	-	automatisch abblendbarer Innenspiegel -Y7-	15a
F2	-	Sicherung 2 auf Sicherungshalter C -SC2-	5A	-	Steuergerät für Anhängererkennung -J345- Schalter für Frischluftgebläse -E9-	15a
F3	-	Sicherung 3 auf Sicherungshalter C -SC3-	5A	-	Hochdruckgeber -G65- Schalter für Heizung bzw. Heizleistung -E16- Steuergerät für Climatronic -J255-	15a
F4	-	Sicherung 4 auf Sicherungshalter C -SC4-	5A	-	Steuergerät für Kraftstoffpumpe -J538- (AXW, BAG)	15a
F5	-	Sicherung 5 auf Sicherungshalter C -SC5-	5A	-	Steuergerät für beheizbaren Fahrersitz -J131- Steuergerät für beheizbaren Beifahrersitz -J132-	15a
F6	-	Sicherung 6 auf Sicherungshalter C -SC6-	-	-	nicht belegt	-
F7	-	Sicherung 7 auf Sicherungshalter C -SC7-	5A	-	Einsteller für beheizbaren Fahrersitz -E94-[2] Einsteller für beheizbaren Beifahrersitz -E95-[2]	75a
F8	-	Sicherung 8 auf Sicherungshalter C -SC8-	5A	-	Heizwiderstand für Spritzdüse links -Z20-[2] Heizwiderstand für Spritzdüse rechts -Z21-[2]	75a
F9	-	Sicherung 9 auf Sicherungshalter C -SC9-	5A	-	Steuergerät für Airbag -J234- Kontrollleuchte für Airbag Beifahrerseite aus -K145-	15a
F10	-	Sicherung 10 auf Sicherungshalter C -SC10-	5A	-	Steuergerät für Bedienungselektronik des Handys -J412-	15a
F11	-	Sicherung 11 auf Sicherungshalter C -SC11-	10A	-	Steuergerät für Lenkhilfe -J500-	15a
F12	-	Sicherung 12 auf Sicherungshalter C -SC12-	5A	-	Schalter für Tiptronic -F189- Steuergerät für Wählhebelsensorik -J587- Mechatronik für Doppelkupplungsgetriebe -J743-	15a
F13	-	Sicherung 13 auf Sicherungshalter C -SC13-	10A	-	Steuergerät für Leuchtweitenregelung -J431-	15a
F14	-	Sicherung 14 auf Sicherungshalter C -SC14-	5A	-	Steuergerät für ABS -J104- Taster für ASR und ESP -E256-	15a
F15	-	Sicherung 15 auf Sicherungshalter C	10A	-	Schalter für Rückfahrleuchten -F4-	15a

		-SC15-			Steckverbindung, 16fach -T16- Anschluß für Eigendiagnose (T16/1) Sicherung 3 für Sonderfahrzeug -S293-	
F16	-	Sicherung 16 auf Sicherungshalter C -SC16-	5A	-	Diagnose-Interface für Datenbus -J533-	15a
F17	-	Sicherung 17 auf Sicherungshalter C -SC17-	-	-	nicht belegt	-
F18	-	Sicherung 18 auf Sicherungshalter C -SC18-	5A	-	Sonderfahrzeuge	30a
F19	-	Sicherung 19 auf Sicherungshalter C -SC19-	5A	-	Sonderfahrzeuge	30a
F20	-	Sicherung 20 auf Sicherungshalter C -SC20-	5A	-	Steuergerät für Einparkhilfe -J446-[2] Steuergerät für automatisches Getriebe -J217-[1]	30a
F21	-	Sicherung 21 auf Sicherungshalter C -SC21-	5A	-	Schalter für Tiptronic -F189-	30a
F22	-	Sicherung 22 auf Sicherungshalter C -SC22-	5A	-	Funkempfänger für Zusatzwasserheizung -R149-	30a
F23	-	Sicherung 23 auf Sicherungshalter C -SC23-	10A	-	Bremslichtschalter -F-	30a
F24	-	Sicherung 24 auf Sicherungshalter C -SC24-	10A	-	Lichtschalter -E1- Schalter für Heizung bzw. Heizleistung -E16- Steuergerät für Klimaanlage -J301- Steckverbindung, 16fach -T16- Steuergerät für Climatronic -J255-	30a
F25	-	Sicherung 25 auf Sicherungshalter C -SC25-	-	-	nicht belegt	15a
F26	-	Sicherung 26 auf Sicherungshalter C -SC26-	10A	-	Motorsteuergeräte -J-	15a
F27	-	Sicherung 27 auf Sicherungshalter C -SC27-	-	-	nicht belegt	-
F28	-	Sicherung 28 auf Sicherungshalter C -SC28-	5A	-	Lichtschalter -E1-	75a
F29	-	Sicherung 29 auf Sicherungshalter C -SC29-	15A	-	Motor für Heckscheibenwischer -V12-	75a
F30	-	Sicherung 30 auf Sicherungshalter C -SC30-	5A	-	Einsteller für beheizbaren Fahrersitz -E94-[1] Einsteller für beheizbaren Beifahrersitz -E95-[1] Sonderfahrzeuge[2]	75a
F31	-	Sicherung 31 auf Sicherungshalter C -SC31-	15A-	-	Relais für Standheizbetrieb -J485-[2] Scheibenwaschpumpe -V5-[1]	75a
F32	-	Sicherung 32 auf Sicherungshalter C -SC32-	15A 5A	-	Scheibenwaschpumpe -V5-[2] Heizwiderstand für Spritzdüse links -Z20-[1] Heizwiderstand für Spritzdüse rechts -Z21-[1]	75a
F33	-	Sicherung 33 auf Sicherungshalter C -SC33-	10A 40A	-	Sonderfahrzeuge[1] Frischluftgebläse -V2-[1]	75a
F34	-	Sicherung 34 auf Sicherungshalter C -SC34-	-	-	nicht belegt	-
F35	-	Sicherung 35 auf Sicherungshalter C -SC35-	40A	-	Frischluftgebläse -V2-[2] nicht belegt [1]	75a
F36	-	Sicherung 36 auf Sicherungshalter C -SC36-	30A	-	Sonderfahrzeuge	30a
F37	-	Sicherung 37 auf Sicherungshalter C -SC37-	-	-	nicht belegt	-
F38	-	Sicherung 38 auf Sicherungshalter C -SC38-	-	-	nicht belegt	-
F39	-	Sicherung 39 auf Sicherungshalter C -SC39-	20A	-	Steuergerät für Anhängererkennung -J345-[1]	30a
F40	-	Sicherung 40 auf Sicherungshalter C -SC40-	20A	-	Steuergerät für Anhängererkennung -J345-	30a
F41	-	Sicherung 41 auf Sicherungshalter C -SC41-	20A	-	Steckdose für Anhängerbetrieb -U10-	30a
F42	-	Sicherung 42 auf Sicherungshalter C -SC42-	15A	-	12-V-Steckdose -U5-	30a
F43	-	Sicherung 43 auf Sicherungshalter C -SC43-	15A	-	Kraftstoffpumpenrelais -J17- Steuergerät für Kraftstoffpumpe -J538- (AXW, BAG) Relais für Kraftstoffvorlauf -J643-	30a
F44	-	Sicherung 44 auf Sicherungshalter C -SC44-	5A	-	Sensor für Innenraumüberwachung -G273- Geber für Fahrzeugneigung -G384- Alarmhorn -H12-	30a

F45	-	Sicherung 45 auf Sicherungshalter C -SC45-	5A	-	Steuergerät für Antennenauswahl -J515-	30a
F46	-	Sicherung 46 auf Sicherungshalter C -SC46-	7,5A	-	Bordnetzsteuergerät -J519- (Innenraumbeleuchtung)	30a
F47	-	Sicherung 47 auf Sicherungshalter C -SC47-	25A	-	Zigarettenanzünder -U1- Zigarettenanzünder hinten -U9-	30a
F48	-	Sicherung 48 auf Sicherungshalter C -SC48-	20A 30A	-	Relais für Scheinwerferreinigungsanlage -J39-[2] Pumpe für Scheinwerferreinigungsanlage -V11-[2] Steuergerät für beheizbaren Fahrersitz -J131-[1] Steuergerät für beheizbaren Beifahrersitz -J132-[1]	30a
F49	-	Sicherung 49 auf Sicherungshalter C -SC49-	10A	-	Türsteuergerät Fahrerseite -J386- Türsteuergerät Beifahrerseite -J387-	30a
F50	-	Sicherung 50 auf Sicherungshalter C -SC50-	30A 25A	-	Steuergerät für beheizbaren Beifahrersitz -J132-[2] Steuergerät für beheizbaren Fahrersitz -J131-[2] Zentralsteuergerät für Komfortsystem -J393-[1]	30a
F51	-	Sicherung 51 auf Sicherungshalter C -SC51-	20A	-	Steuergerät für Schiebedach -J245- Sonderfahrzeuge	30a
F52	-	Sicherung 52 auf Sicherungshalter C -SC52-	25A	-	Relais für Standheizung -J8- (nicht bei Climatronic) Bordnetzsteuergerät -J519-	30a
F53	-	Sicherung 53 auf Sicherungshalter C -SC53-	25A 20A	-	Zentralsteuergerät für Komfortsystem -J393-[2] Relais für Scheinwerferreinigungsanlage -J39-[1] Pumpe für Scheinwerferreinigungsanlage -V11-[1]	30a
F54	-	Sicherung 54 auf Sicherungshalter C -SC54-	5A	-	Steuergerät für automatisches Getriebe -J217-[2] Steuergerät für Einparkhilfe -J446-[1]	30a
F55	-	Sicherung 55 auf Sicherungshalter C -SC55-	5A	-	Sonderfahrzeuge	30a
F56	-	Sicherung 56 auf Sicherungshalter C -SC56-	40A	-	Steuergerät für Frischluftgebläse -J126- (nur bei Climatronic und Zusatzheizung)	30a
F57	-	Sicherung 57 auf Sicherungshalter C -SC57-	30A	-	Türsteuergerät Fahrerseite -J386- Türsteuergerät Beifahrerseite -J387-	30a
F58	-	Sicherung 58 auf Sicherungshalter C -SC58-	30A	-	Türsteuergerät hinten links -J388- Türsteuergerät hinten rechts -J389-	30a

1 ab November 2004

2 bis Oktober 2004